26. Le porte logiche – Analisi Circuitale 1

ESERCIZIO 1: Calcolare la **funzione logica Y** del seguente circuito e determinare la **tabella di verità**

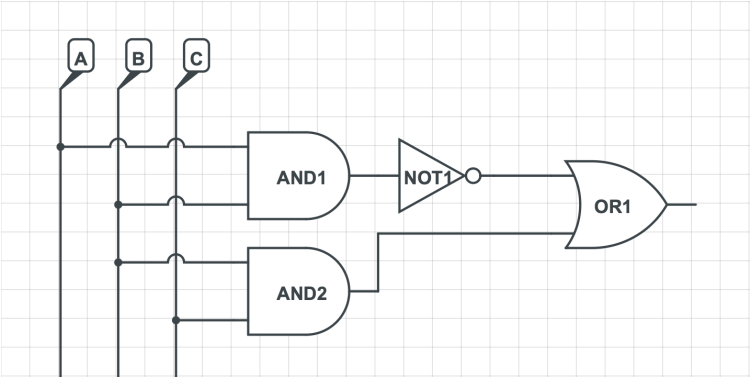

A	B	C	Y

ESERCIZIO 2: Calcolare la **funzione logica Y** del seguente circuito e determinare la **tabella di verità**

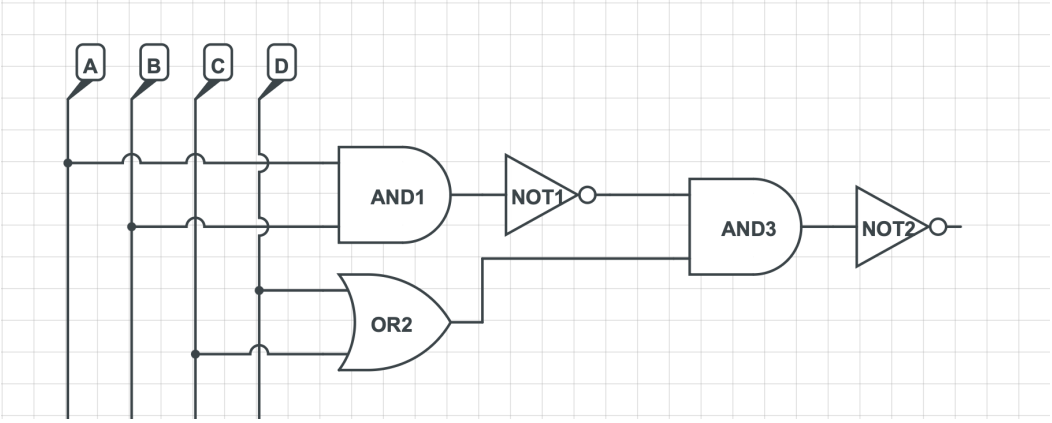

A	B	C	D	Y

Licenza: CC-BY Primavera, Aurelio, Tonucci – www.arduinofacile.it