28. Le porte logiche – Super Analisi Circuitale

ESERCIZIO 1: Calcolare la **funzione logica Y** del seguente circuito e determinare la **tabella di verità**

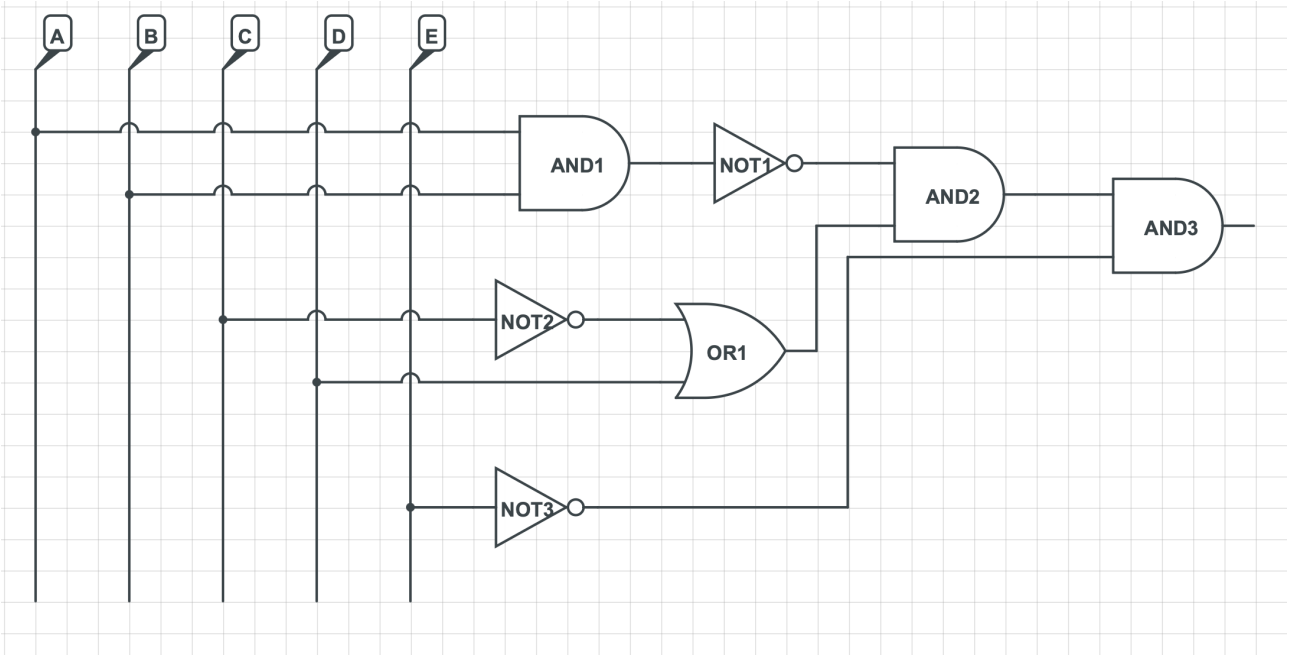

A	B	C	D	E	Y
				0	
				1	
				0	
				1	
				0	
				1	
				0	
				1	
				0	
				1	
				0	
				1	
				0	
				1	
				0	
				1	
				0	
				1	
				0	
				1	
				0	
				1	
				0	
				1	
				0	
				1	
				0	
				1	
				0	
				1	
				0	
				1	

Licenza: CC-BY Primavera, Aurelio, Tonucci – www.arduinofacile.it